Présentation technique
AMP1-16-M

CSI AUDIOVISUEL - AUDIOPOLE 22 rue Edouard Buffard 77144 Montevrain
Tél. : 01.60.54.31.86 e-mail : broadcast@audiopole.fr http://www.audiopole.fr

1 GENERALITES

1.1 Présentation

Moniteur audio SDI 16 canaux. L'AMP1-16-M offre un fonctionnement rapide et intuitif pour le contrôle de l'audio SDI dans les applications de production les plus exigeantes.Il permet la sélection et la sommation instantanées de n'importe quel groupe de paires audio SDI. Il est doté de commandes de volume et de balance réglables, d'un affichage clair de l'état du signal.Il offre des commandes de volume et de balance réglables, un affichage des niveaux et des indications de phase sur des écrans LCD lumineux de 2,4 pouces à rétroéclairage LED, avec des configurations qui peuvent être créées, sauvegardées et rappelées via Ethernet ou une clé USB à l'aide d'un PC .

Face Avant

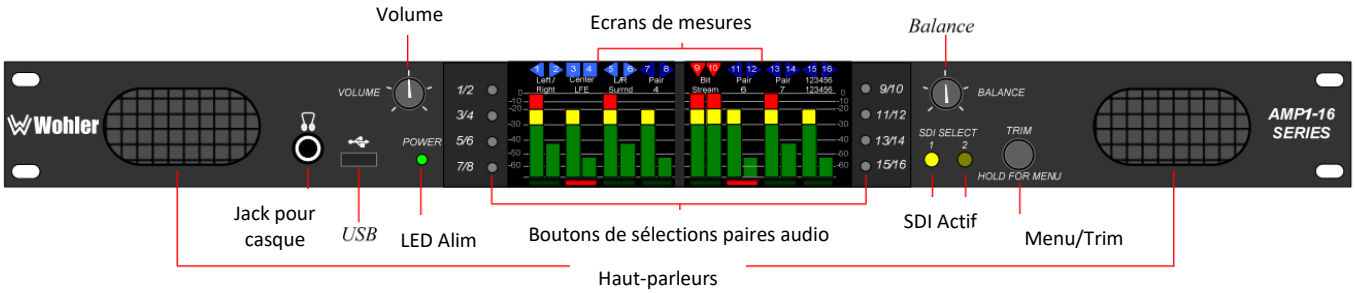

Face Arrière

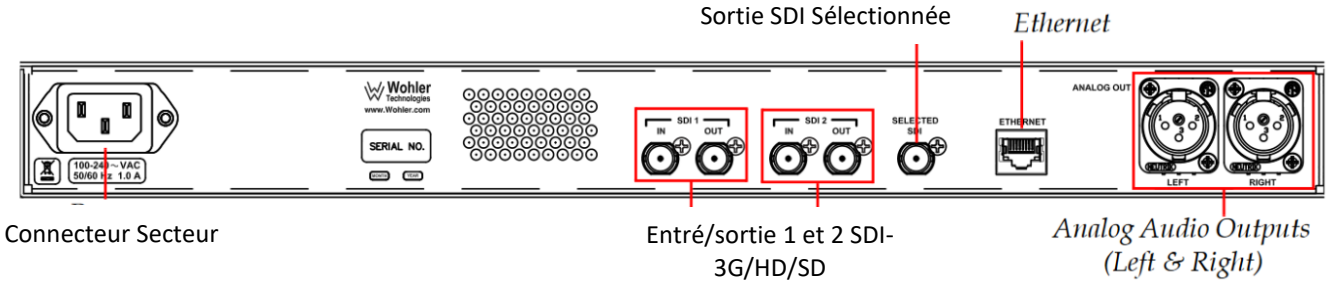

Caractéristiques

1.1.1 Physique

- Hauteur du rack : 1RU
- Dimension Largeur :19 pouces (483mm)
- Hauteur :45mm
- Profondeur :108mm
- Poids net : 2,3 kg
- Poids à l'expédition : 3,2 kg
- Dimensions d'expédition 584 mm × 304 mm × 152 mm (LxPxH)

1.1.2 Electrique

- Consommation électrique : 60 Watts
- Alimentation Externe :100-240 VAC ± 10%, 50/60 Hz, certifié CE & UL. Vers 18 V DC

1.1.3 Acoustique

- Puissance de sortie RMS de chaque côté : 6 W RMS/12 W en crête
- Sortie acoustique de crête à 2 pieds 90 dB SPL
- Impédance d'entrée analogique 40k Ohms symétrique
- Réponse en fréquence 150 Hz à 16 kHz (+/-dB) acoustique, 40 Hz à 20 kHz (+/-1dB) électrique
- Indicateur Dynamique VU et PPM simultanés

2 Diagram

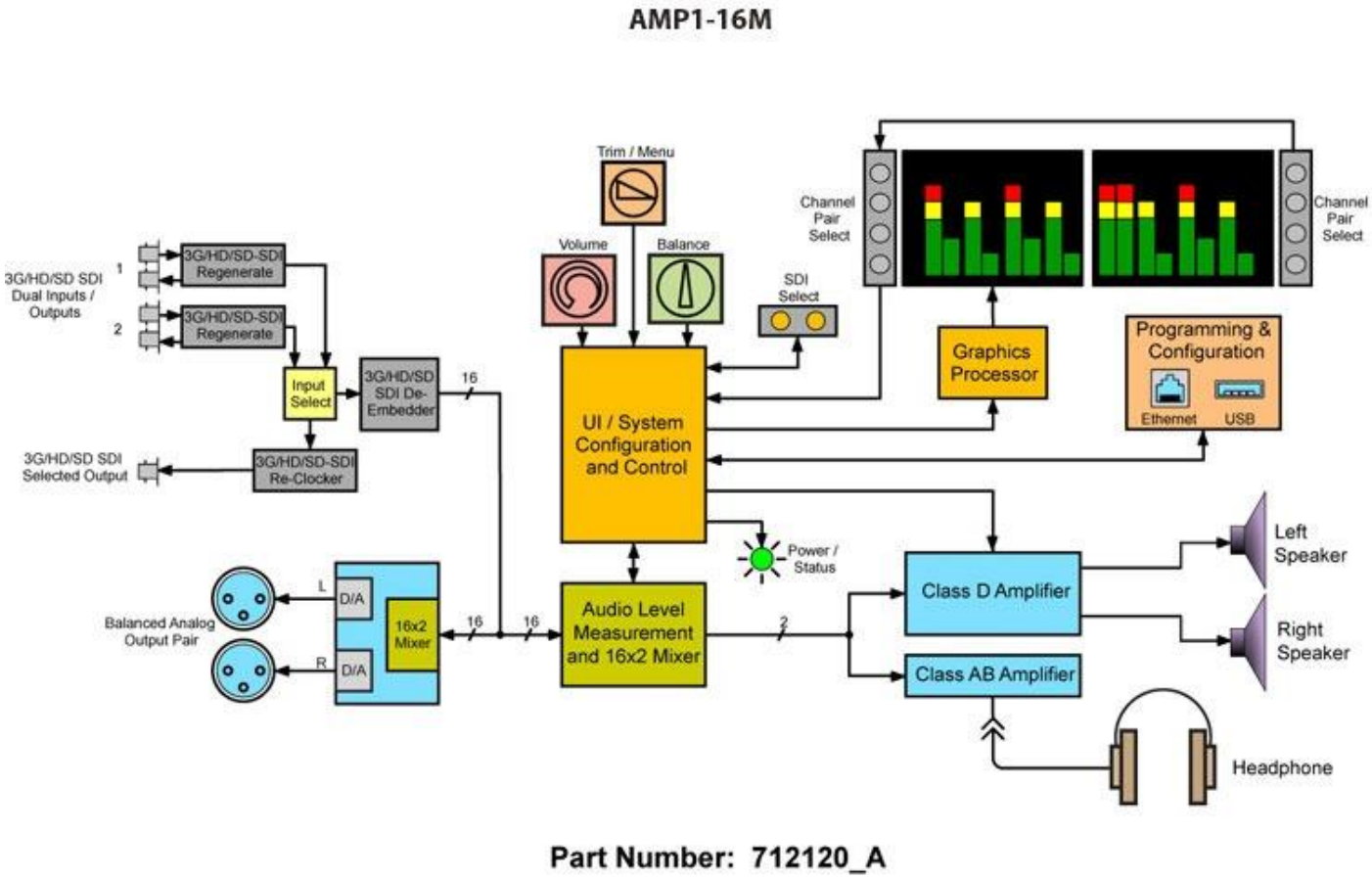

Part Number: 712120_A